Laptoptisch “LOOK UP“
Laptop desk “LOOK UP“

Last inkl. Tischplatte
dynamisch: Bereich von 8-18kg*
statisch: max. 40kg
Load incl. table top
*dynamic: Range of 8-18kg**
static: max. 40kg

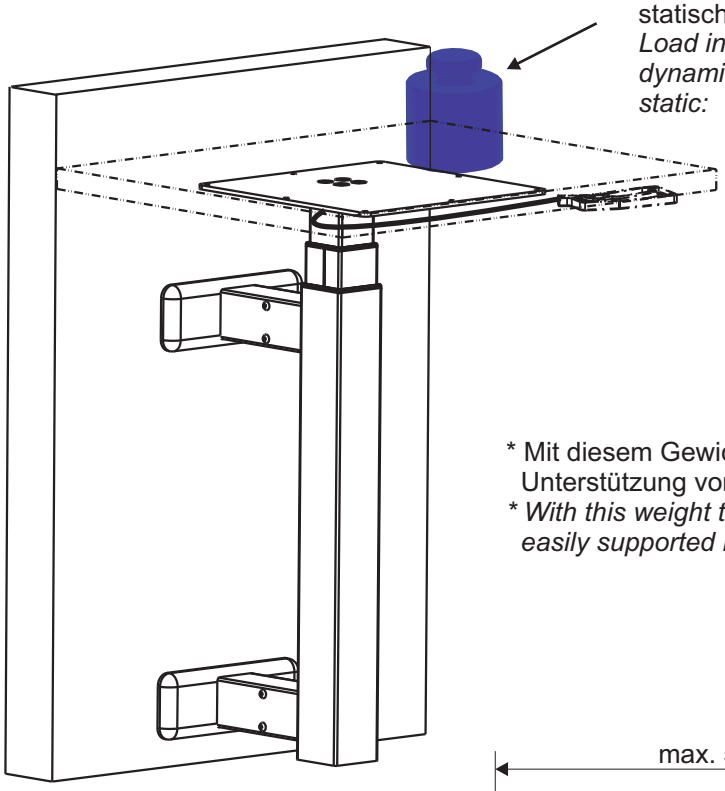

* Mit diesem Gewicht ist der Tisch mit Unterstützung von Hand leicht bedienbar.
** With this weight the table can be operated easily supported by hand.*

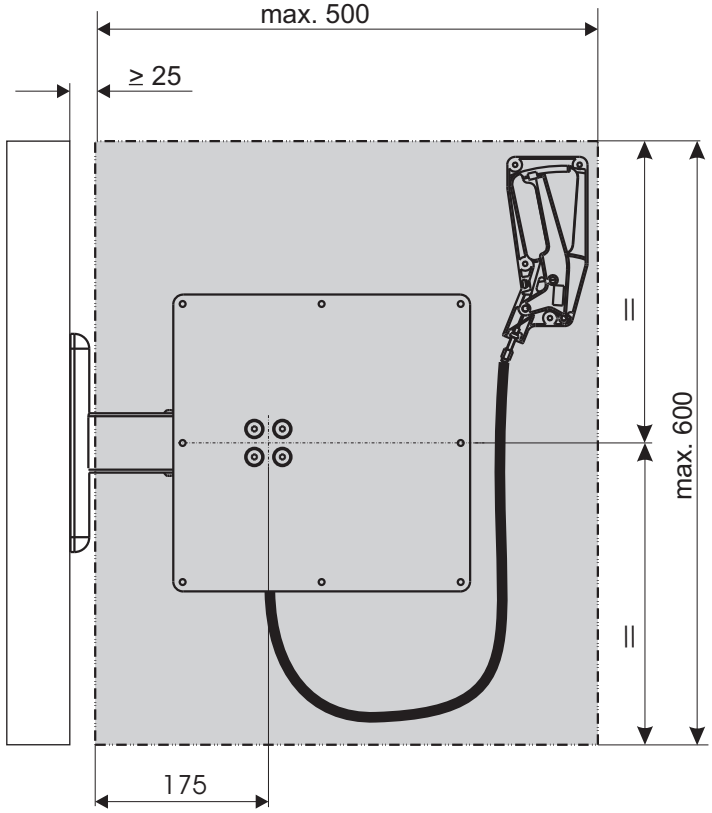

Hinweis

sollte nach längerem Gebrauch die Säule nicht mehr ganz einfahren, muss bei gedrückter Auslösetaste der Tisch mit Druck gegen den unteren Endanschlag gedrückt werden

Notes for the user

when the column does not come anymore completely down after a longer use, you have to push the table down (with pushed hand release) to the lowest position

1.

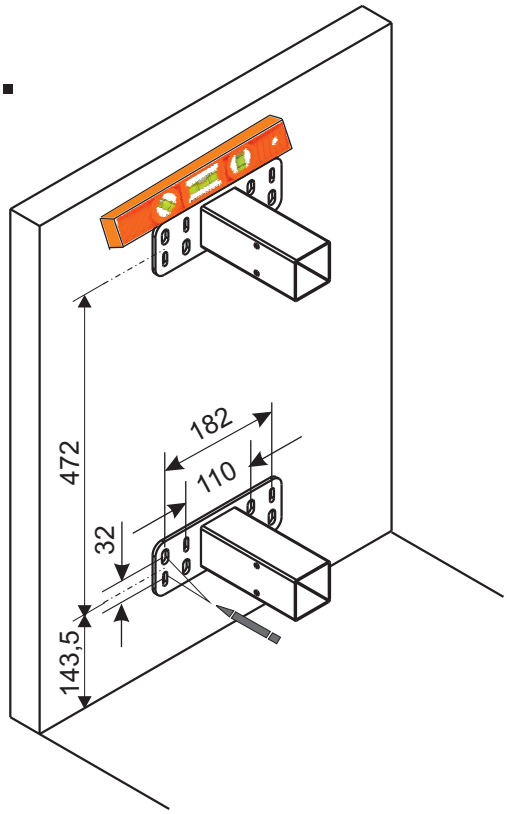

Montage darf nur an festen Wänden mit **ausreichender Stabilität** erfolgen.
*Installation is only recommended to walls with **sufficient stability.***

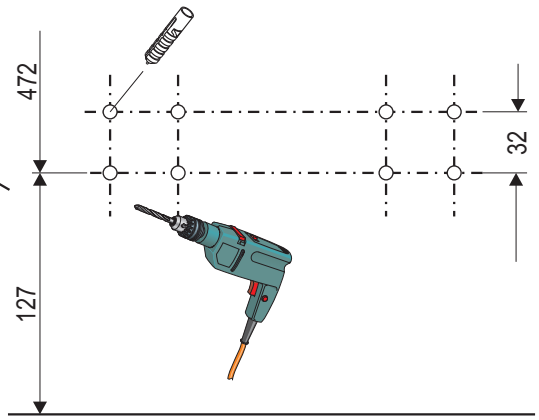

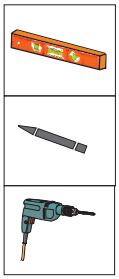

2.

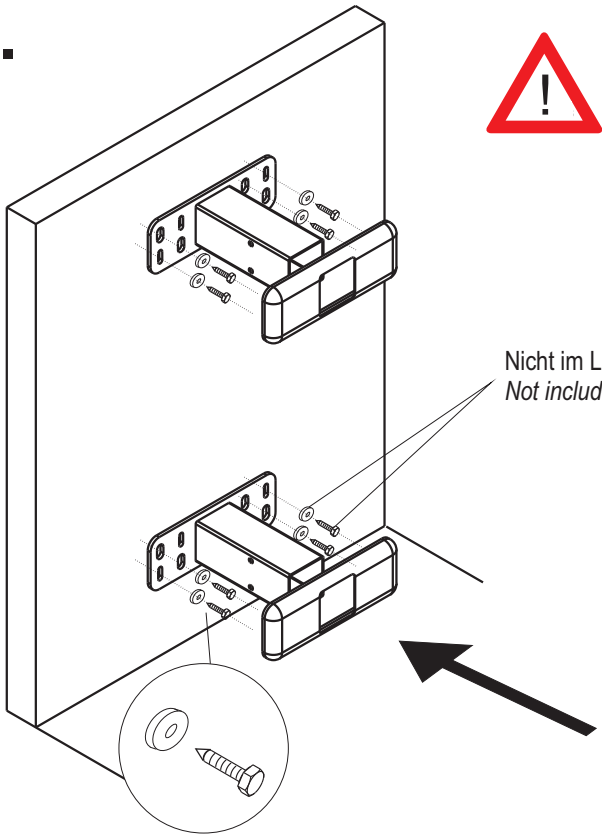

ACHTUNG: Schrauben und Dübel müssen nach Wandbeschaffenheit ausgewählt werden. (nicht im Lieferumfang)!
Attention: Choose screws and dowels suitable to the condition of wall (not included)

Nicht im Lieferumfang enthalten
Not included

3.

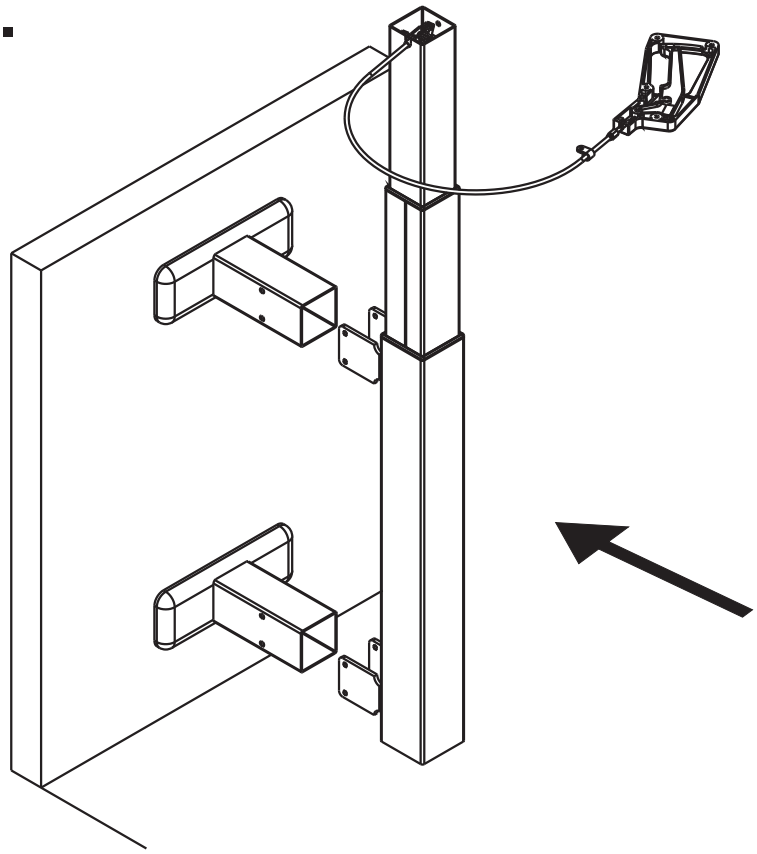

4.

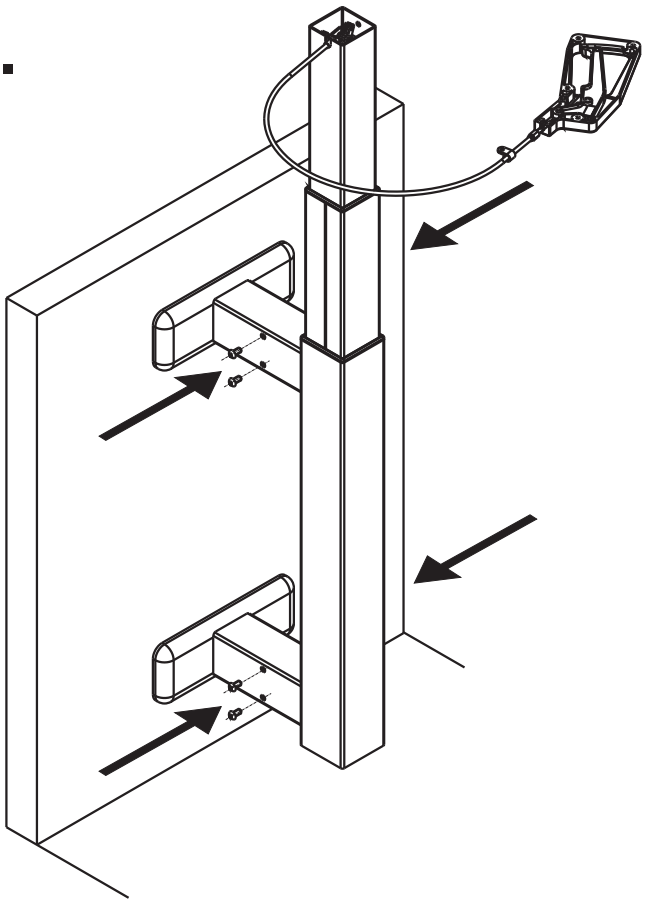

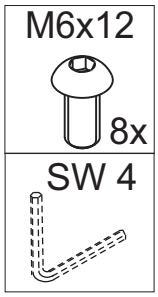

5.

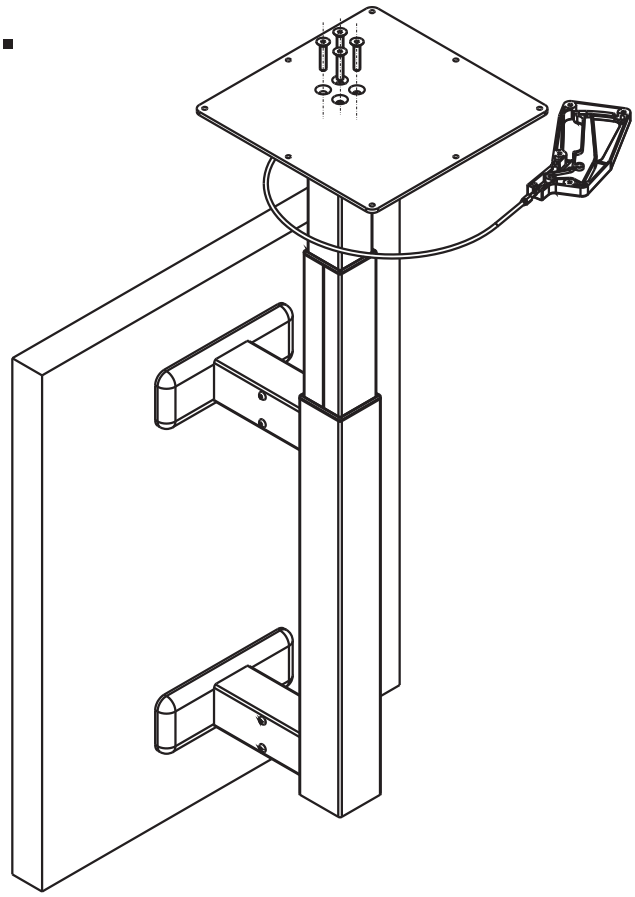

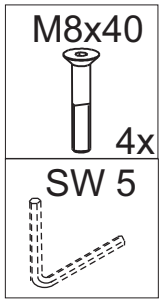

6.

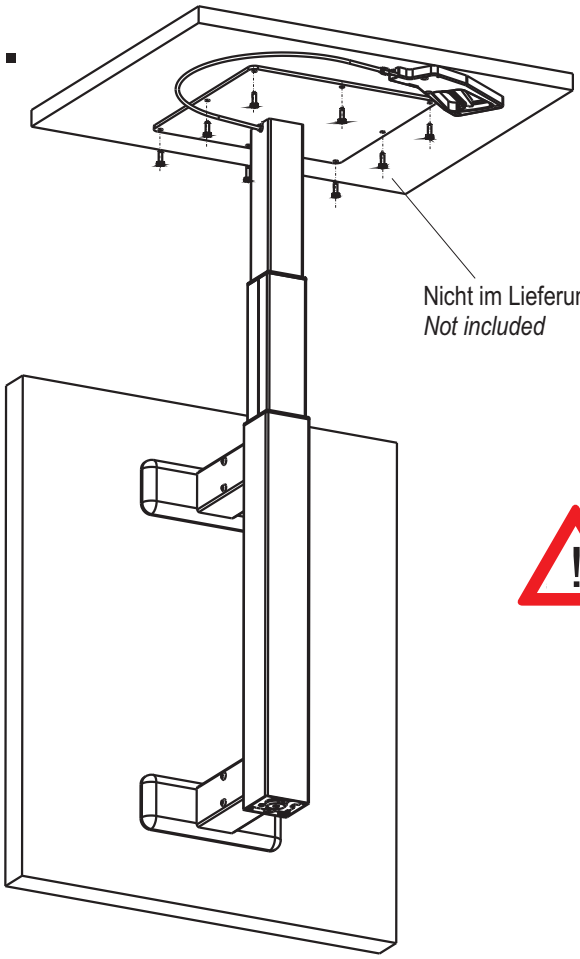

Tischplatte auf Plattenträger ausrichten und befestigen.
Achtung: Schrauben müssen entsprechend der Tischplatte ausgewählt werden (nicht im Lieferumfang enthalten).
Adjust and fix mounting plate.
Attention: Choose screws suitable to the desk top (not included)

7.

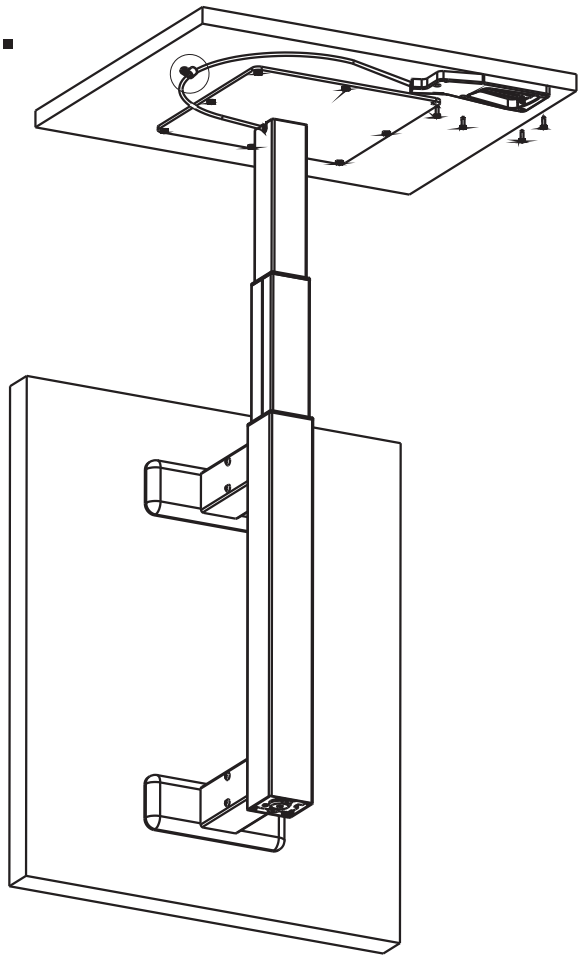

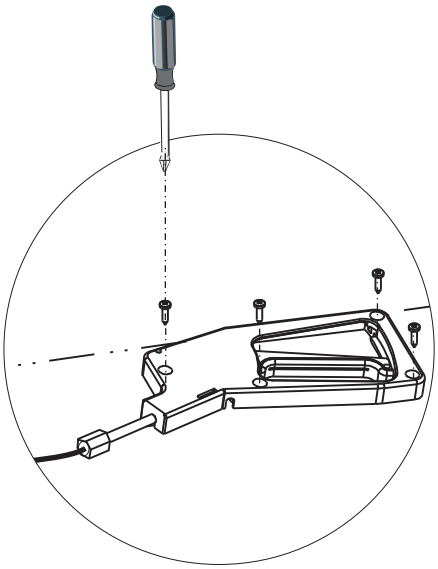

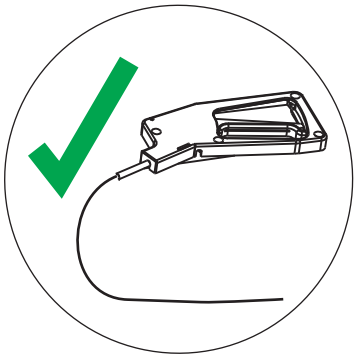

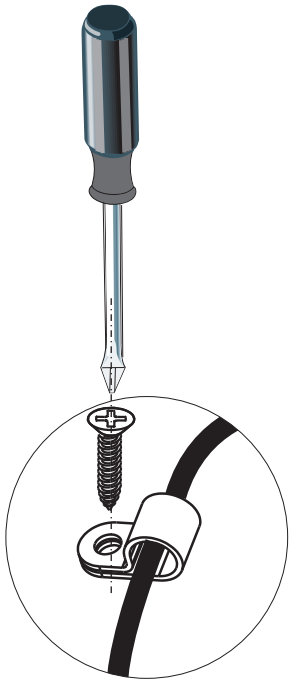

Achtung: Schrauben müssen entsprechend der Tischplatte ausgewählt werden (nicht im Lieferumfang enthalten).

Adjust and fix mounting plate.

Attention: Choose screws suitable to the desk top (not included)

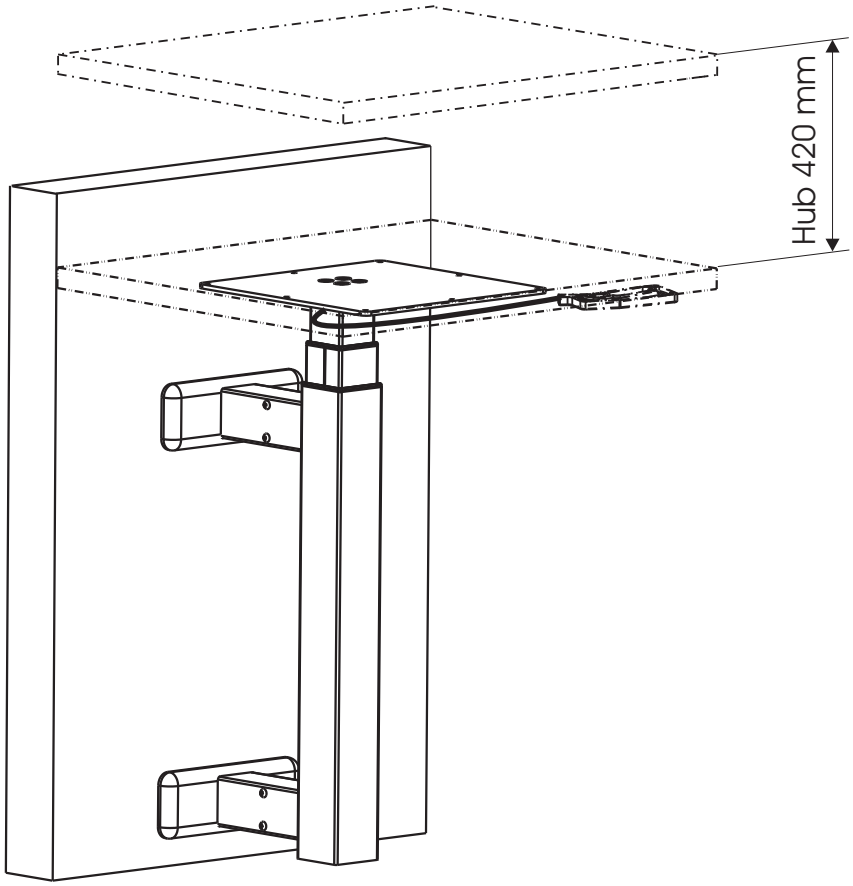

KESSEBÖHMER
ERGONOMIETECHNIK
Kesseböhmer Ergonomietechnik GmbH
Siemensstrasse 6 · D-73235 Weilheim/Teck
Telefon +49(0)7023 / 108-0 · Fax +49(0)7023 / 108-3200
eMail: info@kesseboehmer.de · www.kesseboehmer.de