KESSEBÖHMER
ERGONOMIETECHNIK

Montage- und Bedienungsanleitung Top Motion Rundsäulentischgestelle Ø 80 für Trompetenfuß

A. Zubehör

2	8
X4	X4
M6x10	M8x20

B. Montageschritte

1. Plattenträger (3) mit Schrauben (2) an Säule (5) montieren.
2. Säule (5) mit Plattenträger (3) auf den “Kopf” stellen.

Achtung !
Handauslösung (4) **erst** **betätigen** wenn Tisch komplett montiert ist

.

3. Transportsicherungsschraube (10) entfernen.
4. Trompetenfuß (6) aufstecken.
5. Grundplatte (7) mit Trompetenfuß (6) und Schrauben (8) an Säule (5) montieren.
6. Säule (5) umdrehen und auf Säulenfuß stellen.
7. Tischplatte (1) an Plattenträger (2) mit Schrauben montieren.
8. Die Handauslösung (4) an der Tischplatte (1) mit Schrauben (9) montieren. (Bowdenzug möglichst großer Radius.)

C. Sicherheitshinweis

Durch die Dimensionierung und Anordnung der Tischplatte müssen die Forderungen der
DIN 4554 “Büromöbel (ausgenommen Bürositzmöbel); Anforderungen und Prüfung” Pkt. 5.3 Standsicherheit und
EN 527-1 “Büromöbel; Schreibtische, Büromaschinentische und Bildschirmarbeitstische; Maße” Pkt. 4.1 Beinraum
erfüllt werden.

D. Bedienungsanleitung

Nach Montage des Gestells kann die Tischplatte durch Betätigen des Auslösehebels in der Höhe verstellt werden.

Achtung! Auslösehebel **nur betätigen,** wenn die vorgegebene Nutzlast auf dem Gestell anliegt.

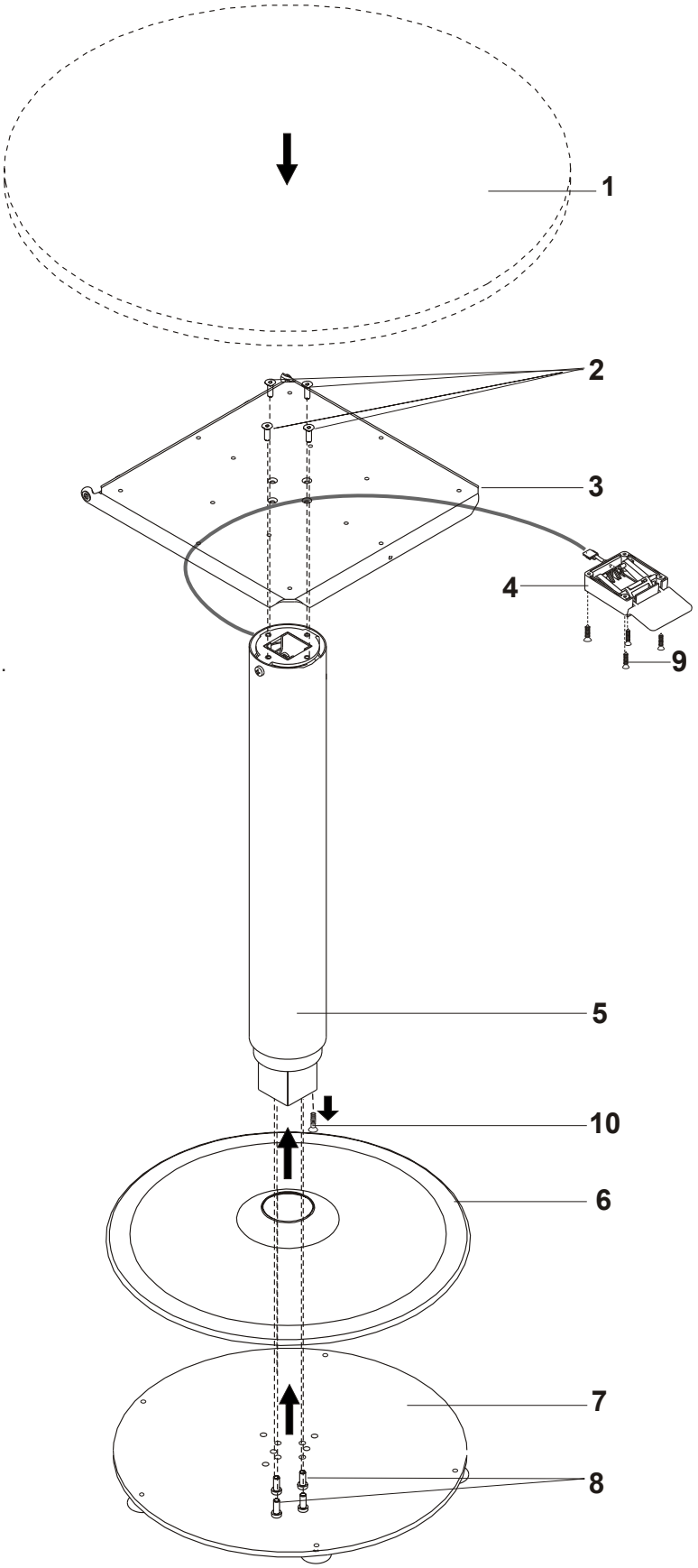

Reinigungsempfehlungen für pulverbeschichtete Oberflächen

Für die optimale Pflege und Reinigung von pulverbeschichteten Oberflächen sind folgende Empfehlungen zu beachten:

- Nur weiche Tücher oder Industriewatte benutzen. Starkes Reiben ist zu vermeiden.
- Oberflächen- und Reinigungsmitteltemperatur <25°C (Keine Dampfstrahlgeräte verwenden).
- Bei leichter Verschmutzung mit reinem Wasser (kalt oder lauwarm), ggf. mit geringen Zusätzen von neutralen oder schwach alkalischen Waschmitteln reinigen.
- Bei hartnäckiger Verschmutzung, wie z.B. fettige bzw. ölige Substanzen, kann eine Reinigung mit aromatenfeien Benzinkohlen-Wasserstoffen erfolgen (Vorher an Nicht-Sichtflächen prüfen).
- Keine langen Einwirkzeiten des Reinigungsmittels. Wenn nötig den Reinigungsvorgang nach 24 Stunden wiederholen.
  Unmittelbar nach der Säuberung mit reinem, kalten Wasser abwischen.
- Keine kratzenden, scheuernden Mittel verwenden.
- Keine sauren oder stark alkalischen Reinigungs- und Netzmittel verwenden.
- Keine organischen Lösungsmittel, die Ester, Ketone, Alkohole, Aromaten, Glykoläther, halogenierte Kohlenwasserstoffe oder dergleichen enthalten, verwenden.

Kesseböhmer Ergonomietechnik GmbH
Siemensstrasse 6 · D-73235 Weilheim/Teck
Telefon +49(0)7023 / 108-0 · Fax +49(0)7023 / 108-3200
eMail: info@kesseboehmer.de · www.kesseboehmer.de